НАУЧНО-ПРОИЗВОДСТВЕННОЕ ОБЪЕДИНЕНИЕ
АУСК

ВИДЕОМОНИТОРЫ МЕЖВИДОВОГО ПРИМЕНЕНИЯ

ВММ-1901/ВММ-1911
ВММС-1901/ВММС-1911

ВИДЕОМОНИТОР МУЛЬТИМЕДИЙНЫЙ (СЕНСОРНЫЙ)



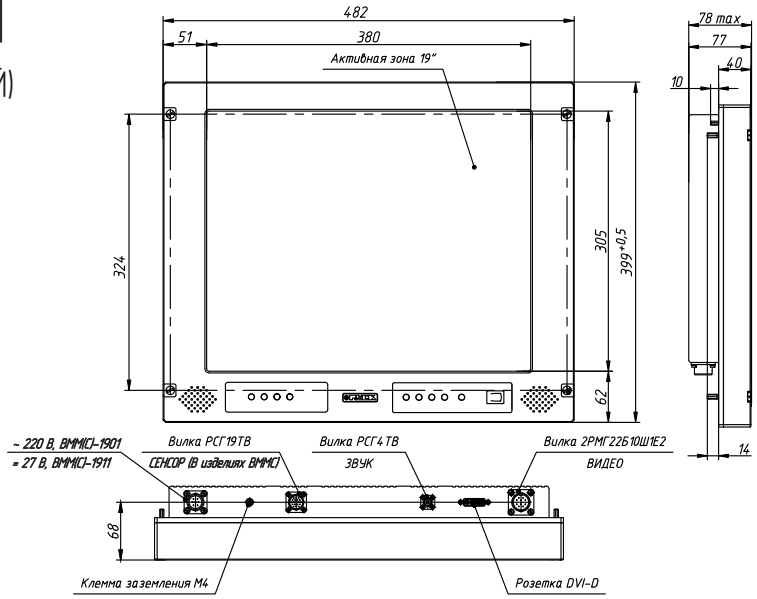

НАЗНАЧЕНИЕ

Видеомонитор мультимедийный (сенсорный) ВММ(С)-1901/ВММ(С)-1911 с диагональю экрана 19 дюймов (48,2 см) предназначен для отображения полутоновой и знакографической информации, а также воспроизведения звукового стереосигнала. Модификация видеомонитора **ВММС** оснащена сенсорным экраном резистивного типа. Конструктивно видеомонитор представляет собой защищенное изделие с корпусом из алюминиевого сплава. Примененные конструктивные решения позволяют эксплуатировать изделие в жестких условиях: в помещениях, в кузовах на колесных и гусеничных шасси, как на стационарных, так и на подвижных объектах берегового и морского базирования.

Видеомонитор может быть установлен на подставках – стационарной или виброразгруженной, на виброразгруженной раме типа «РВ», встроен в стандартную 19 стойку, пультовую секцию или другую аппаратуру Заказчика.

Базовое исполнение **ВММ-1901** – напряжение питания ~220 В,
исполнение **ВММС-1901** – напряжение питания ~220 В,
исполнение **ВММ-1911** – напряжение питания =27 В,
исполнение **ВММС-1911** – напряжение питания =27 В.
РКД изделий имеет литеру «О1».

ХАРАКТЕРИСТИКИ

Вариант крепления	фланец, узел крепления VESA 100x100/200 x 100 мм
Диагональ экрана	19" (48 см)
Яркость типовая	300 кд/м²
Контрастность	400:1
Угол обзора вертикальный	±70°
Угол обзора горизонтальный	±70°
Максимальное число адресуемых точек	1280 x 1024
Видеоинтерфейсы	VGA, DVI-D
Интерфейсы сенсора (для ВМС)	USB, RS-232
Встроенные динамики	стерео, 2 x 2 Вт
Потребляемая мощность, не более	54 Вт
Масса изделия	11,0 кг
Габариты: ширина	482 мм
высота	399 мм (9U)
глубина	78 мм

Условия эксплуатации по ГОСТ РВ 0020-39.304-2019	гр. 1.3, 2.1.1, 2.3.1
Степень защиты по ГОСТ 14254-2015	IP 44
Температура окружающей среды: рабочая	-10… +55 °С
предельная	-50…+70 °С
Повышенная влажность при температуре 35 °С	98%
Синусоидальная вибрация в диапазоне частот	1… 300 Гц
Амплитуда ускорения	2 g
Удары: одиночный	30 g
многократный	15 g
Качка: амплитуда	±45°
период	7 - 16 с
Наклон: длительный	15°
кратковременный	45°

ИНФОРМАЦИЯ ДЛЯ ЗАКАЗА

Обозначение	Наименование	Описание
КЕДР.467846.001	Видеомонитор мультимедийный ВММ-1901	Видеомонитор 19", мультимедийный, ~ 220 В
КЕДР.467846.001-01	Видеомонитор мультимедийный ВММ-1911	Видеомонитор 19", мультимедийный, = 27 В
КЕДР.467846.001-31	Видеомонитор мультимед., сенсор., ВММС-1901	Видеомонитор 19", мультимед., сенсорный экран, ~ 220 В
КЕДР.467846.001-32	Видеомонитор мультимед., сенсор., ВММС-1911	Видеомонитор 19", мультимед., сенсорный экран, = 27 В

Поставка изделий осуществляется с приемкой “1" или приемкой “5". Изделия поставляются в картонной упаковке. По требованию Заказчика возможна поставка изделий в деревянной таре. Информация по совместимым устройствам крепления и размещения приведена в приложении А.